SÄGENSPEZI®

92915AR4053

BETRIEBSANLEITUNG SÄGEKETTENSCHÄRFGERÄT

INSTRUCTION MANUAL SAW CHAIN SHARPENER

MODE D'EMPLOI AFFÛTEUSE DE CHAÎNE DE TRONÇONNEUSE

Bitte lesen Sie vor der Inbetriebnahme die Betriebsanleitung.
Please read the operating instructions before putting the device into operation.
Veuillez lire attentivement le mode d'emploi avant l'utilisation de ce produit.

DE

ORIGINALBETRIEBSANLEITUNG
SÄGENSPEZI SÄGEKETTENSCHÄRFGERÄT

Artikel-Nr. 92915AR4053

1. Technische Daten..... Seite 2
2. Sicherheitshinweise.....Seite 2
3. Lieferumfang.....Seite 2
4. Verwendung.....Seite 3
5. Zusammenbau und Inbetriebnahme.....Seite 4
6. Wechsel der Schleifscheibe.....Seite 5
7. Anlage.....Seite 5

1. Technische Daten

Nennspannung..... 230 V ~ 50 Hz
Leistungsaufnahme:..... ca. 160 Watt
Leerlaufdrehzahl:.....ca. 3.000 min-1
Einstellwinkel:..... unten -30° bis +30°, oben 40° bis 90°
Schleifscheiben-Ø (innen):..... 22,23 mm
Schleifscheiben-Ø (außen):.....max. 145 mm
Schleifscheibendicke:..... 3,0 mm bis 6,3 mm
Schutzklasse..... 1
Gewicht:.....4,74 kg

2. Sicherheitshinweise

Lesen Sie die Sicherheitshinweise und Anleitung gründlich durch. Nichteinhaltung der Sicherheitshinweise und Anleitung können Stromschlag, Feuer und/oder schwere Gefahren, sowie Verletzungen verursachen. Bewahren Sie diese Sicherheitshinweise und die Anleitung auf:

- Achten Sie auf die richtige Netzspannung
- Das Gerät ist ausschließlich zum Schärfen von Sägeketten zu nutzen
- Achten Sie darauf, dass alles ordnungsgemäß montiert ist und verwenden Sie immer die Schutzabdeckung
- Tragen Sie grundsätzlich bei Betrieb des Geräts eine Schutzbrille und einen Gehörschutz
- In der näheren Umgebung dürfen keine brennbaren Flüssigkeiten, Gase oder Dämpfe sein, welche durch den Funkenflug entzündet werden könnten
- Setzen Sie das Sägekettenschärfgerät keiner Feuchtigkeit aus
- verwenden Sie Schleifscheiben nur in den angegebenen Größen und ersetzen Sie umgehend beschädigte Schleifscheiben
- Bei allen Arbeiten am Gerät ist vorher der Netzstecker zu ziehen
- Das Gerät regelmäßig reinigen und sauber halten
- Bei einem Defekt ist das Sägekettenschärfgerät nicht zu verwenden, bitte kontaktieren Sie in dem Fall den Kundendienst

3. Lieferumfang

Kettenschärfgerät, Schleifscheibe, Befestigungsmaterial, Anleitung, Werkzeug

4. Verwendung

Prüfen Sie bitte zuerst ob alle Teile aus dem Lieferumfang enthalten sind. Wenden Sie sich sonst bitte, spätestens innerhalb von 7 Tagen nach dem Kauf des Artikels, an die Verkaufsstelle, bei der Sie das Gerät gekauft haben. Kontrollieren Sie das Gerät und das Zubehör auf Transportschäden. Das Gerät ist kein Kinderspielzeug! Kinder dürfen nicht mit den Kunststoffbeuteln, Folien, der Verpackung, den Kleinteilen und dem Gerät spielen, aufgrund von erhöhter Verschluckungs-, Erstickungs- und Verletzungsgefahr!

Das Gerät ist ausschließlich zum Schärfen von Sägeketten gedacht. Eine andere Verwendung ist nicht bestimmungsgemäß. Für durch eine nicht bestimmungsgemäße Verwendung hervorgerufene Schäden oder Verletzungen aller Art, haftet der Benutzer/Bediener und nicht der Hersteller. Das Gerät ist bestimmungsgemäß nicht für den gewerblichen Einsatz konstruiert. Es besteht keine Gewährleistung, für den Fall, dass das Gerät in Gewerbebetrieben eingesetzt wird.

Folgende Risiken können bei Schleifmaschinen bestehen:

- Schleifscheibe berühren im nicht geschützten Bereich (Verletzungsgefahr, Sachschaden)
- Schleifscheiben Bruchstücke werden aus dem Gerät geschleudert(Verletzungsgefahr, Sachschaden)
- Kettenteile oder Geräteteile werden aus dem Gerät geschleudert(Verletzungsgefahr, Sachschaden)
- Schäden an Gehör, sofern kein Gehörschutz verwendet wird
- Schäden an den Augen, sofern keine Schutzbrille verwendet wird
- Stromschlag bei Beschädigung am Kabel oder Ein-/Ausschalter

ACHTUNG!

Die Lärm- und Vibrationswerte wurden ermittelt gemäß EN 61029:

Schallleistungspegel L WA:.. 80 dB(A)
Unsicherheit K WA:..... 3 dB
Schalldruckpegel L pA:..... 69 dB(A)
Unsicherheit K pA:..... 3 dB

Zur Vermeidung von Gehörschäden tragen Sie bei der Bedienung immer einen Gehörschutz. Dauerhafte Einwirkung von Lärm kann zu einem Gehörschaden bis hin zum Gehörverlust führen.

Vibrationsgesamtwerte (Vektorsumme dreier Richtungen) ermittelt entsprechend EN 61029:
Schleifen
Unsicherheit K = 1,5 m/s 2
Schwingungsemissionswert ah = 3.53 m/s 2

Bei der Verwendung des Elektrogerätes kann es, abhängig von der jeweiligen Handhabung, zu unterschiedlichen Schwingungsemissionswerten kommen. Der angegebene Wert kann in Ausnahmefällen überschritten werden. Die Schwingungsemissionswerte wurden mit einem genormten Prüfverfahren ermittelt.
Zur Vermeidung von Gesundheitsschäden und Beeinträchtigung der Umwelt nutzen Sie das Elektrowerkzeug nur für die unbedingt nötige Bedienzeit!
Benutzen Sie zur eigenen Sicherheit nur ein Gerät, dessen Komponenten einwandfrei intakt sind. Reinigen Sie das Gerät nach Gebrauch und warten Sie die Komponenten regelmäßig. Achten Sie auf Zeichen einer Überbelastung des Geräts!

Bei Nichtbenutzung schalten Sie das Gerät aus und nehmen Sie es vom Strom.

ACHTUNG!

Trotz vorschriftsmäßiger Bedienung bleibt ein Restrisiko für nachfolgend aufgeführte Gefahren bestehen:
Schäden der Atemwege bei Nichttragen einer geeigneten Staubschutzmaske.
Schäden am Gehör bei Nichttragen eines geeigneten Gehörschutzes

5. Zusammenbau und Inbetriebnahme

Entpacken Sie das Sägekettenschärfgerät. Prüfen Sie alle Teile auf evtl. Transportschäden. Verpackungsmaterial entsorgen oder lagern Sie es an einem für Kinder unzugänglichen Ort. Achtung, Plastikbeutel usw. können zu einem gefährlichen Spielzeug für Kinder werden. Das Sägekettenschärfgerät wird zum Teil zerlegt angeliefert, um optimalen Transportschutz zu gewährleisten.

Zusammenbau:

1. Befestigen Sie den Griff mit der Sechskantschraube und der Unterlegscheibe am Gehäuseteil vom Motor (siehe **Abbilung A**).
2. Befestigen Sie nun das Gehäuseteil vom Motor an der Grundplatte, in dem Sie den Führungszapfen in die entsprechende Bohrung führen und dann die Feststellschraube für die Einstellung des Brustwinkels, zusammen mit der passenden Unterlegscheibe in die Gewindeöffnung schrauben (siehe **Abbildung B**)

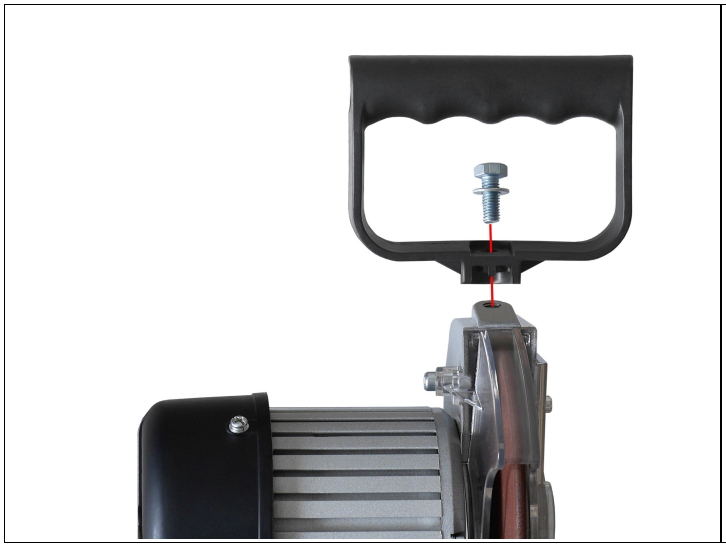

Abbildung A

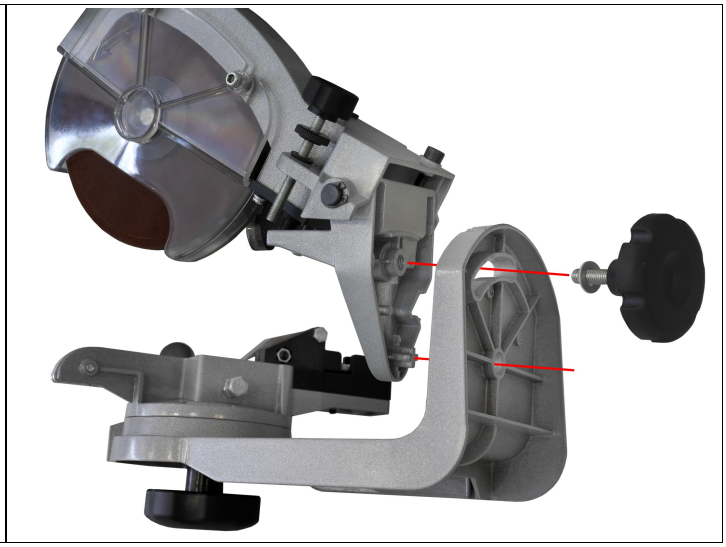

Abbildung B

Die Grundplatte kann mit dem vorhandenen Befestigungsmaterial (siehe **Anlage Teil M**) an eine Tischplatte montiert werden.

Inbetriebnahme

Vor dem Einsatz kontrollieren , dass sich die Schleifscheibe in einem einwandfreien Zustand befindet. Dazu die Schleifscheibe optisch auf Beschädigung oder Risse prüfen.

Das Sägekettenschärfgerät ist jetzt betriebsbereit. Bitte prüfen Sie vor jedem Gebrauch alle Teile des Geräts auf einwandfreien Zustand und richtige Montage. Prüfen Sie den festen Sitz der Schutzvorrichtungen, Schleifscheibe, Feststellschrauben und den Zustand des Kabels auf

Beschädigungen.

6. Wechsel der Schleifscheibe

Lösen Sie die Innensechskant-Schraube an der Abdeckung für die Schleifscheibe motorseitig und die beiden Innensechskant-Schrauben auf der gegenüberliegenden Seite innen. Nachdem die Schrauben gelöst wurden, kann die Abdeckung nach unten herausgezogen werden.
Jetzt kann die Sechskant-Schraube der Schleifscheibe, z. B. mit dem mitgelieferten Schlüssen geöffnet und entfernt werden. Nun werden die Unterlegscheibe, Druckscheibe und anschließend die Schleifscheibe herausgenommen. Bitte beachten Sie bei der Montage der neuen Schleifscheibe die korrekte Reihenfolge: Schleifscheibe, Druckscheibe (mit Aussparung Richtung Scheibe), Unterlegscheibe, Schraube.

7. Anlage

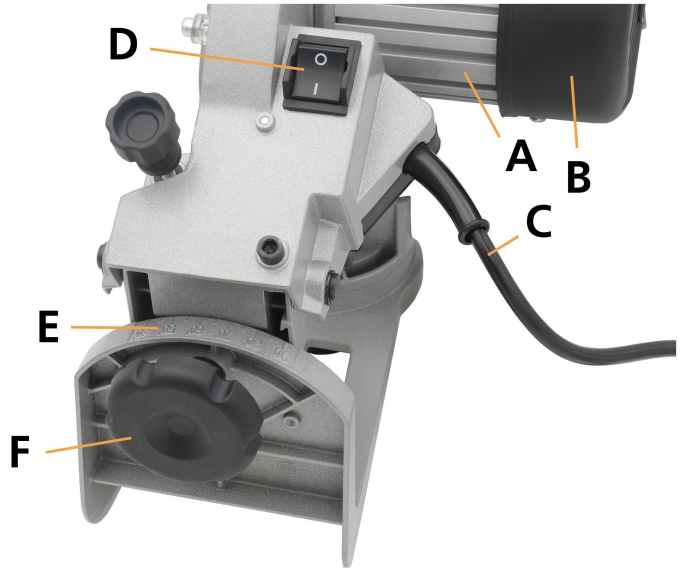

A	Motor
B	Lüfterabdeckung
C	Stromkabel
D	Ein-/Ausschalter
E	Skala Brustwinkel 40-90 Grad
F	Feststellschraube zum Einstellen von Brustwinkel

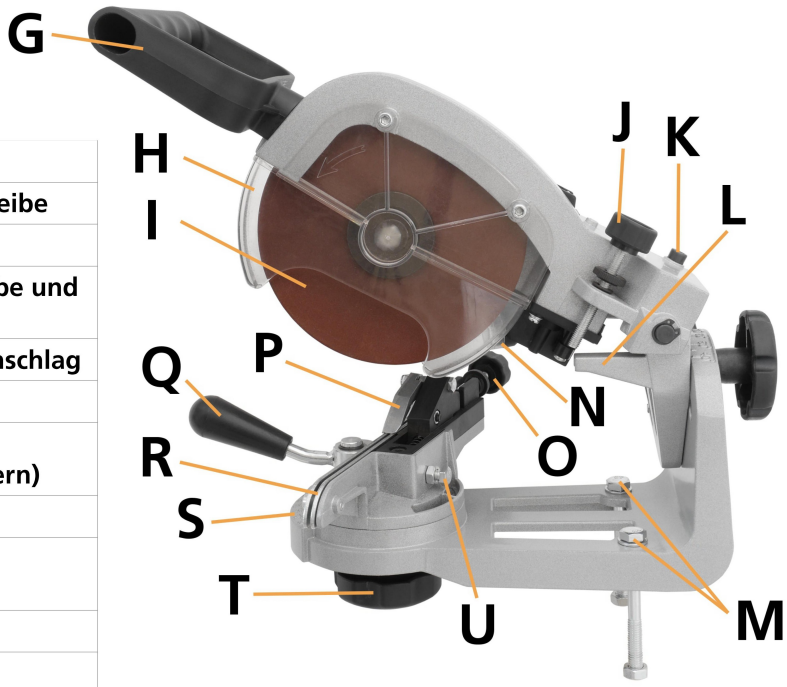

G	Griff
H	Abdeckung Schleifscheibe
I	Schleifscheibe
J	Tiefenanschlagschraube und Kontermutter
K	Schraube für Höhenanschlag
L	Tiefenanschlag
M	Befestigungsmaterial (Schrauben und Muttern)
N	Beleuchtung
O	Einstellschraube und Kontermutter
P	Kettenanschlag
Q	Klemmhebel
R	Haltebacken
S	Skala Schärfwinkel +/- 30 Grad
T	Feststellschraube für Einstellwinkel
U	Backenanschlagschraube

EN

INSTRUCTION MANUAL
SAW CHAIN SHARPENER

item number 92915AR4053

1. Specifications .....Page 6
2. Safety instructions .....Page 6
3. Scope of delivery ..... Page 6
4. Use .....Page 7
5. Assembly and start-up ..... Page 8
6. Changing the grinding wheel .....Page 9
7. Attachment ..... Page 9

1. Specifications

Rated voltage: ..... 230 V ~ 50 Hz
Power consumption: ..... approx. 160 watts
Idle speed: .....:..... approx. 3.000 rpm
Einstellwinkel: ..... below -30° to +30°, above 40° to 90°
Grinding wheel Ø (inside): ..... 22,23 mm
Grinding wheel Ø (outside): ..... max. 145 mm
Grinding wheel thickness: .....3,0 mm to 6,3 mm
Protection class: 1
Weight: .....4,74 kg

2. Safety Instructions

Read the safety instructions and instructions carefully. Non-compliance with the safety instructions and instructions can cause electric shock, fire and/or serious hazards and injuries. Keep these safety instructions and instructions:

- Make sure that the mains voltage is correct
- The device may only be used to sharpen saw chains
- Make sure everything is assembled properly and always use the protective cover
- Always wear protective goggles and hearing protection when operating the device
- IThere must be no flammable liquids, gases or vapors in the immediate vicinity that could be ignited by flying sparks
- Do not expose the saw chain sharpener to moisture
- Only use grinding wheels in the specified sizes and replace damaged grinding wheels immediately
- The mains plug must be pulled before any work is carried out on the device
- Clean the device regularly and keep it clean
- If there is a defect, the saw chain sharpener should not be used. In this case, please contact customer service

3. Scope of Delivery

Chain sharpener, grinding wheel, fastening material, instructions, tools

4. Use

Please check first whether all parts are included in the scope of delivery. Otherwise, please contact the point of sale where you bought the device within 7 days of purchasing the item at the latest. Check the device and accessories for transport damage. The device is not a toy! Children must not play with the plastic bags, foils, packaging, small parts and the device due to the increased risk of choking, suffocation and injury!

The device is intended exclusively for sharpening saw chains. Any other use is not intended. The user/operator and not the manufacturer is liable for damage or injuries of any kind caused by improper use. The device is not designed for commercial use as intended. There is no guarantee if the device is used in commercial operations.

The following risks can exist with grinding machines:

- Touch the grinding wheel in the non-protected area (risk of injury, damage to property)
- Grinding wheel fragments are thrown out of the device (risk of injury, damage to property)
- Parts of the chain or parts of the device are thrown out of the device (risk of injury, damage to property)
- Damage to hearing if hearing protection is not used
- Damage to eyes unless safety goggles are used
- Electric shock if the cord or on/off switch is damaged

DANGER!

The noise and vibration values were determined according to EN 61029:

Sound power level L WA:.....80 dB(A)
Uncertainty K WA:.....3 dB
Sound pressure level L pA:.....69 dB(A)
Uncertainty K pA:.....3 dB

To avoid hearing damage, always wear hearing protection when operating. Prolonged exposure to noise can cause hearing damage and even loss of hearing.

Vibration total values (vector sum of three directions) determined according to EN 61029:
Ribbons
Uncertainty K = 1,5 m/s 2
Vibration emission value ah = 3,53 m/s 2

When using the electrical device, depending on how it is handled, different vibration emission values can occur. The specified value can be exceeded in exceptional cases. The vibration emission values were determined using a standardized test procedure.

To avoid damage to health and the environment, only use the power tool for the operating time that is absolutely necessary!

For your own safety, only use a device whose components are perfectly intact.
Clean the device after use and maintain the components regularly. Watch out for signs of overloading the device!

When not in use, switch off the device and unplug it!

DANGER!

Despite correct operation, there is still a residual risk of the following dangers:
Damage to the respiratory tract if a suitable dust protection mask is not worn.
Hearing damage if suitable hearing protection is not worn.

5. Assembly and commissioning

Unpack the saw chain sharpener. Check all parts for possible transport damage.
Dispose of packaging material or store it in a place inaccessible to children. Attention, plastic bags etc. can become a dangerous toy for children. The saw chain sharpener is delivered partially disassembled to ensure optimal transport protection.

Assembly:

1. Attach the handle to the body using the screw and washer from the engine (see **image A**).
2. Now attach the housing part of the motor to the base plate by inserting the guide pin into the appropriate hole and then screwing the locking screw for adjusting the side angle together with the appropriate washer into the threaded opening (see **image B**)

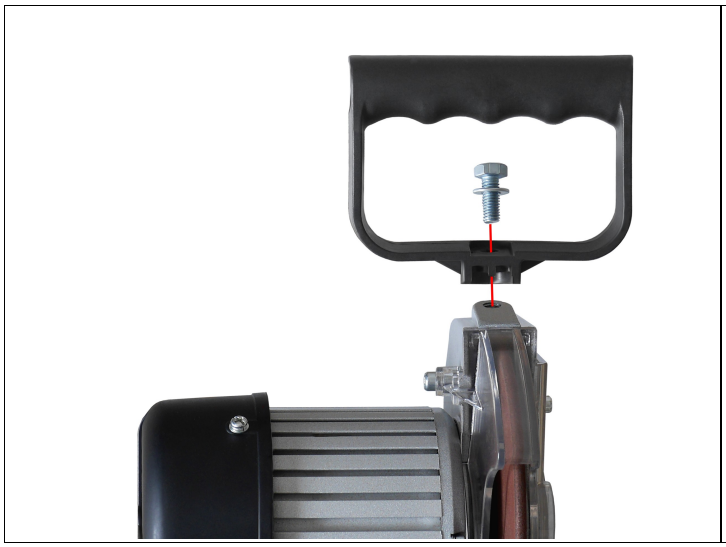

Image A

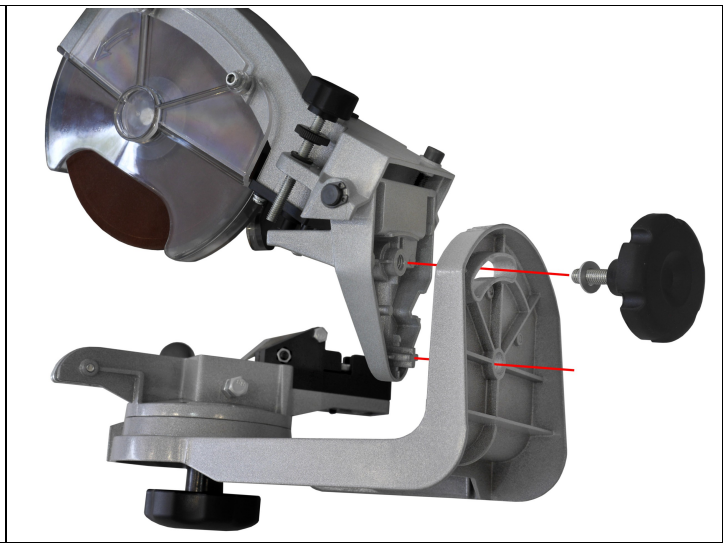

Image B

The base plate can be attached to a table top using the existing fastening material (see **attachment position M**).

Installation

Before use, check that the grinding wheel is in perfect condition. To do this, visually inspect the grinding wheel for damage or cracks.

The saw chain sharpener is now ready for use. Before each use, please check all parts of the device for perfect condition and correct assembly. Check the tightness of the guards, grinding wheel, locking screws and the condition of the cable damage.

6. Changing the grinding wheel

Loosen the Allen screw on the cover for the grinding wheel on the motor side and the two Allen screws on the opposite on the inside. After loosening the screws, the cover can be pulled out downwards.
Now the hexagon screw of the grinding wheel can be opened and removed. Remove the washer, thrust washer and then the grinding wheel. Please note the correct sequence when installing the new grinding wheel:
Grinding wheel, thrust washer (with recess towards disk), washer, screw.

7. Attachment

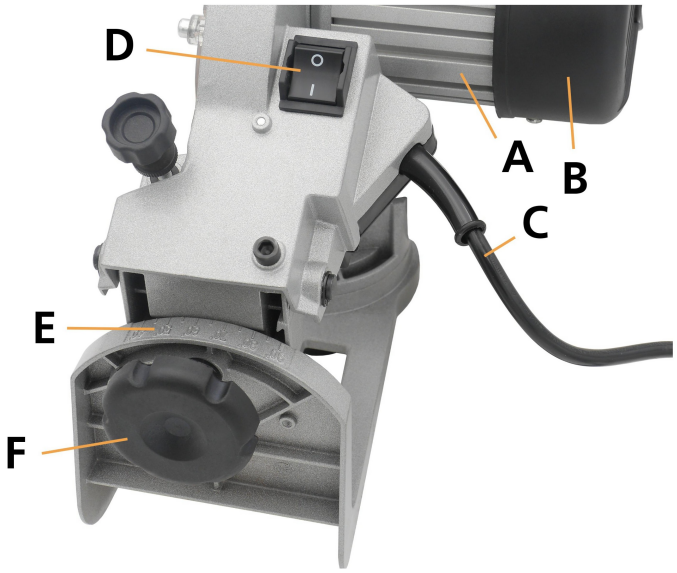

A	Motor
B	Cover
C	Cable
D	On/Off Switch
E	Side angle scale 40°-90°
F	Tightening knob for side angle

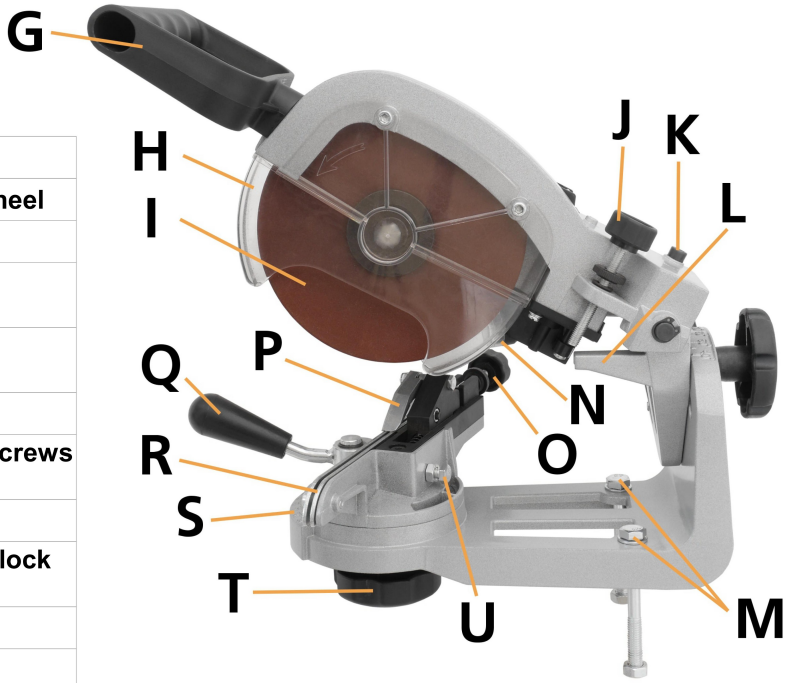

G	Handle
H	Cover for grinding wheel
I	Grinding wheel
J	Knob for height adjustment
K	Screw for height adjustment
L	Low stop
M	Fastening material (screws and nuts)
N	Lighting
O	Adjusting screw and lock nut
P	Chain stop
Q	Tensioning knob
R	Clamping jaws
S	Scale for top angle +/-30°
T	Tightening knob for top angle
U	Clamping jaws positioning screw

FR

MODE D'EMPLOI ORIGINAL
AFFÛTEUSE DE CHAÎNES DE TRONÇONNEUSE DE SÄGENSPEZI

Numéro d'article : 92915AR4053

1. Données techniques.....Page 10
2. Consignes de sécurité.....Page 10
3. Contenu de la livraison.....Page 10
4. Utilisation.....Page 11
5. Montage et mise en service.....Page 12
6. Remplacement du disque d'affûtage.....Page 13
7. Annexe.....Page 13

1. Données techniques

Tension nominale: .....230 V ~ 50 Hz
Puissance absorbée: ..... env. 160 watts
Vitesse de rotation à vide: ..... env. 3.000 min-1
Angle de réglage: ..... en bas de -30° à +30°, en haut de 40° à 90°
Ø du disque (intérieur): .....22,23 mm
Ø de du disque (extérieur): .....max. 145 mm
Épaisseur du disque: ..... 3,0 mm à 6,3 mm
Classe de protection: 1
Poids: .....4,74 kg

2. Consignes de sécurité

Lire les consignes de sécurité et les instructions. Le non-respect des consignes de sécurité et des instructions peut entraîner une décharge électrique, un incendie et/ou de graves dangers et provoquer de graves blessures. Conservez les consignes de sécurité et les instructions:

- Veillez à ce que la tension du secteur soit correcte
- L'appareil doit être utilisé exclusivement pour affûter des chaînes de tronçonneuse
- A Veillez à ce que tout soit correctement monté et utilisez toujours le capot de protection
- Porter systématiquement des lunettes de protection lors de l'utilisation de l'appareil
- Portez des protections auditives lorsque vous utilisez l'appareil
- Aucun liquide, gaz ou substance inflammable ne doit se trouver à proximité ou des vapeurs qui pourraient s'enflammer sous l'effet des étincelles
- Ne pas exposer l'affûteuse à l'humidité
- Utiliser uniquement des disques de la taille indiquée, remplacer immédiatement les disques endommagés
- Pour tous les travaux sur l'appareil, il faut au préalable le débrancher du secteur
- Nettoyer régulièrement l'appareil et le maintenir propre
- Ne pas utiliser l'affûteuse en cas de défaut. S'adresser au service clients

3. Contenu de la livraison

Affûteuse de chaîne, disque d'affûtage, matériel de fixation, instructions, outil

4. Utilisation

Vérifiez que toutes les pièces sont incluses. Veuillez nous contacter au plus tard dans le délai de 7 jours après l'achat de l'article au point de vente où vous avez acheté l'appareil. Contrôlez l'appareil et les accessoires s'ils ont été endommagés pendant le transport. Ce n'est pas un jouet pour enfants ! Les enfants ne doivent pas manipuler les sachets, films, emballages en plastique, les petites pièces et l'appareil en raison du risque d'ingestion, d'étouffement et de blessure!

L'appareil est exclusivement destiné à l'affûtage des chaînes de tronçonneuse. Une autre utilisation n'est pas conforme à l'usage prévu. Pour les dommages causés par une application non conforme à l'usage prévu ou blessures de quelque nature que ce soit, c'est l'utilisateur/l'opérateur qui est responsable et non le fabricant. L'appareil doit être utilisé de manière appropriée conformément à une utilisation professionnelle. Il n'y a pas de garantie pour le cas où l'appareil serait utilisé à des fins commerciales.

Les risques suivants existent lors de l'utilisation des affûteuses:

- Toucher le disque dans une zone non protégée
- Des fragments de disque sont projetés hors de l'appareil
- Des morceaux de chaîne ou d'appareil sont projetés hors de l'appareil
- Dommages à l'ouïe si aucune protection auditive n'est utilisée
- Dommages aux yeux si aucune protection optique n'est utilisée

ATTENTION!

Les valeurs de bruit et de vibration ont été déterminées conformément à la norme EN 61029:

Niveau de puissance acoustique L WA:.....80 dB(A)
Incertitude K WA:..... 3 dB
Niveau de pression acoustique L pA:..... 69 dB(A)
Incertitude K pA:..... 3 dB

Pour éviter les lésions auditives, portez toujours lors de l'utilisation une protection auditive. Une exposition permanente au bruit peut entraîner des dommages auditifs, voire une perte d'audition.

Valeurs totales de vibration (somme vectorielle de trois directions) déterminées conformément à la norme EN 61029:
Affûtage
Incertitude K = 1,5 m/s 2
Valeur d'émission des vibrations ah = 3,53 m/s 2

Lors de l'utilisation de l'appareil électrique peuvent varier en fonction de la manipulation des valeurs d'émission de vibration. La valeur indiquée peut être dépassée dans des cas exceptionnels. Les valeurs d'émission de vibrations ont été déterminées à l'aide d'une méthode normalisée.
Pour éviter les risques pour la santé et l'environnement, n'utilisez l'outil électrique que pour le temps d'utilisation strictement nécessaire.
Pour votre propre sécurité, n'utilisez qu'un appareil dont les composants sont en parfait état de fonctionnement. Nettoyer l'appareil après utilisation et entretenez les composants régulièrement. Faites attention aux signes d'une surcharge de l'appareil.

En cas de non utilisation, éteignez l'appareil et débranchez-le.

ATTENTION!

Malgré une utilisation conforme aux prescriptions, un risque résiduel des dangers mentionnés ci-dessous subsiste:
Dommages des voies respiratoires en cas de non-port d'un masque anti-poussière approprié.
sière approprié
Dommages de l'ouïe en cas de non-port de protections auditives appropriées.

5. Montage et mise en service

Déballez l'affûteuse de chaînes et vérifiez toute absence d'éventuels dommages dus au transport sur toutes les pièces. Éliminez le matériel d'emballage ou rangez-le dans un endroit inaccessible aux enfants. Les sacs en plastique, etc. peuvent devenir des objets dangereux pour les enfants.
L'affûteuse de chaînes de tronçonneuse est livré partiellement démontée afin d'assurer une protection de transport optimal.

Montage:

1. Montez la poignée au bloc moteur à l'aide de la vis à tête hexagonale et de la rondelle d'appui (**photo A**).
2. Fixez maintenant le bloc moteur au socle en insérant l'ergot de guidage dans le trou correspondant puis serrez la vis de blocage pour l'ajustement de l'angle d'inclinaison en même temps que la rondelle d'appui correspondante, dans le trou fileté de fixation (**photo B**)

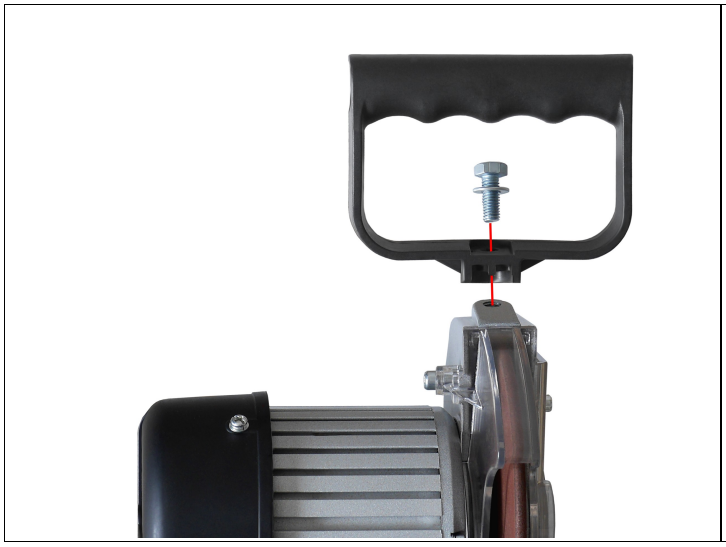

photo A

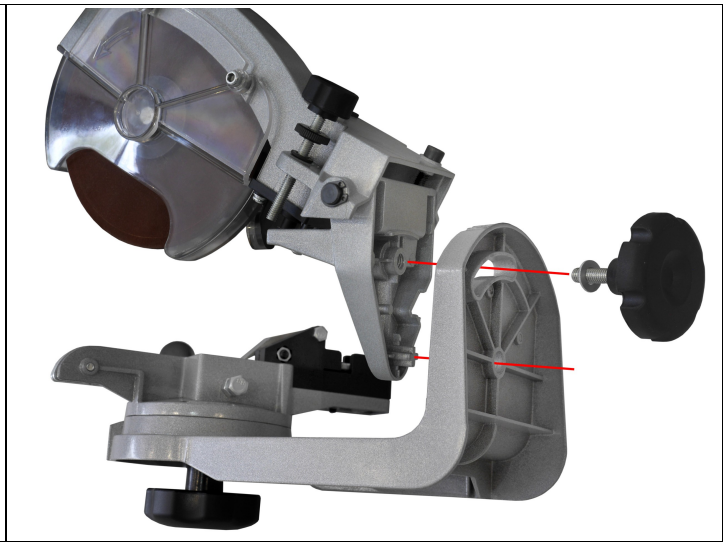

photo B

Le socle peut être monté sur une table à l'aide du matériel de fixation disponible (voir **annexe, partie M**).

Mise en service

Avant l'utilisation, vérifier que le disque d'affûtage est en bon état : il ne doit pas présenter d'accroc ni de fissure.

L'affûteuse de chaînes est maintenant prête à l'emploi. Avant chaque utilisation, veuillez vérifier que

toutes les pièces sont en parfait état et correctement montées. Vérifiez la bonne fixation des dispositifs de protection, du disque d'affûtage, des vis de blocage et que le câble n'est pas endommagé.

6. Remplacement du disque d'affûtage

Desserrer la vis à six pans creux du capot du disque du côté du moteur et les deux vis à six pans creux à l'intérieur du côté opposé. Après avoir retiré les vis, le capot peut être retiré vers le bas.
La vis hexagonale du disque d'affûtage peut maintenant être desserrée et enlevée par exemple avec la clé fournie. Ensuite la rondelle d'appui, la rondelle de pression et le disque sont enlevés. Lors du montage du nouveau disque, veuillez respecter l'ordre suivant : disque, rondelle de pression (avec évidement côté disque), rondelle d'appui, vis.

7. Annexe

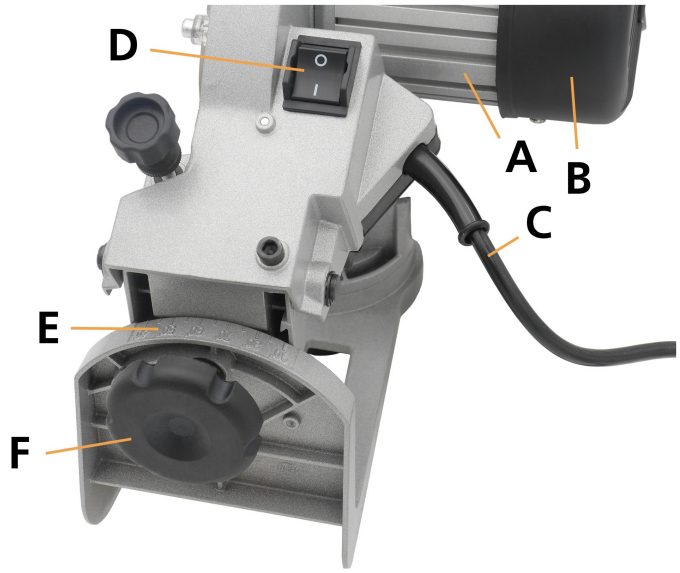

A	Moteur
B	Capot de ventilateur
C	Câble de secteur
D	Commutateur marche-arrêt
E	Échelle de l'angle d'inclinaison 40-90°
F	Vis de blocage pour le réglage de l'angle d'inclinaison

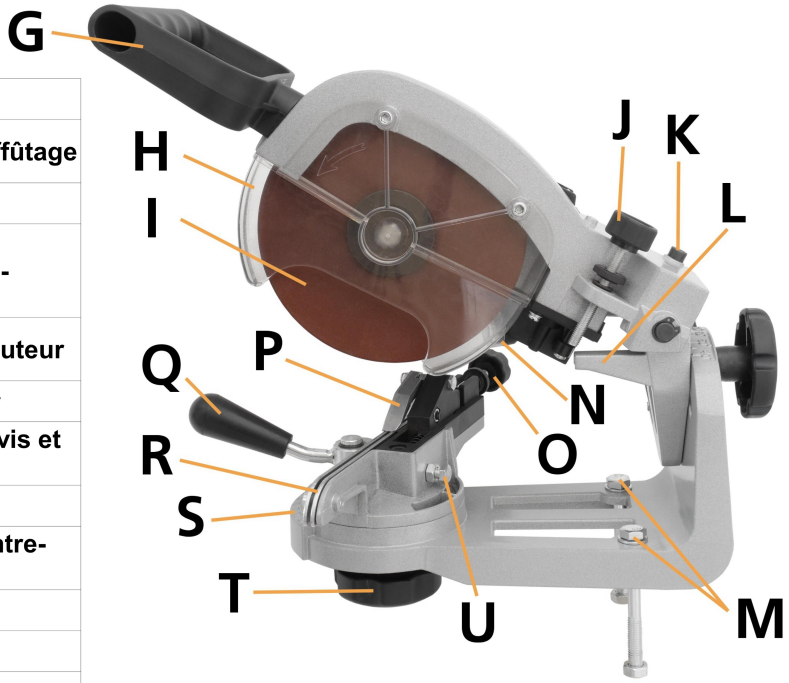

G	Poignée
H	Capot du disque d'affûtage
I	Disque d'affûtage
J	Vis de butée de profondeur et contre-écrou
K	Vis pour butée de hauteur
L	Butée de profondeur
M	Matériel de fixation (vis et écrous)
N	Éclairage
O	Vis de réglage et contre-écrou
P	Butée de chaîne
Q	Levier de serrage
R	Mâchoire de maintien
S	Échelle d'angle d'affûtage +/- 30°
T	is de blocage pour l'angle de réglage
U	Vis de butée de mâchoire

EG-Konformitätserklärung

EC Declaration of Conformity

Sägenspezi Bastian Hüsch
erklärt in alleiniger Verantwortung dass das Produkt,
declares by his own responsibility that the product

Artikelbezeichnung Sägekettenschärfgerät
Item name Saw Chain Sharpener

Artikel-Nr. 92915AR4053
Item number 92915AR4053

den wesentlichen Schutzanforderungen genügt, die in den Europäischen Richtlinien und deren Änderungen festgelegt sind.
is according to the basic requirements, which are defined in the European Directives and their amendments.

2011/65/EU Beschränkung der Verwendung bestimmter gefährlicher Stoffe in Elektro- und Elektronikgeräten (RoHS)
2011/65/EU Restriction of the Use of certain hazardous Substances in electrical and electronic Equipment (RoHS)

2014/30/EU Elektromagnetische Verträglichkeit (EMV)
2014/30/EU Electromagnetic Compatibility (EMC)
EN 55014-1:2006+A1+A2, EN 55014-2:2015,
EN 61000-3-2:2014, EN 61000-3-3:2013

2006/42/EG Maschinen
2006/42/EC Machinery
EN 61029-1:2009+A11, EN 61029-2-10:2010+A11

Weitersburg den 11.07.2023

Bastian Hüsch

SÄGENSPEZI®

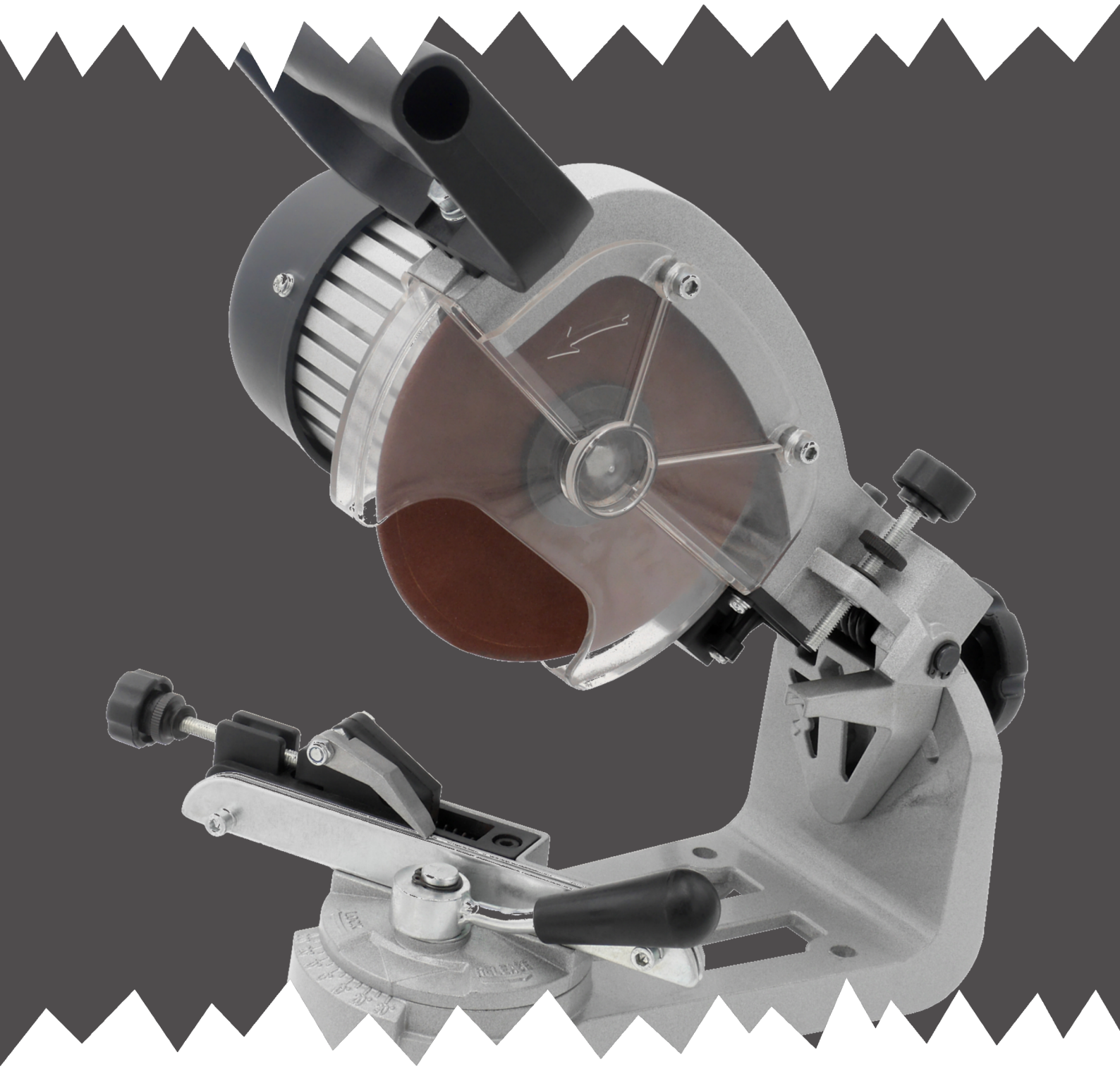

SERVICE

SÄGENSPEZI - Grenhausener Str. 45 A - 56191 Weitersburg - Germany
Mail: support@saegenspezi.de
Web: www.saegenspezi.de